BIO 3 – MED

Prof. Caio Gadel

Semana 2 – classificação dos seres vivos

(parte II)

Poliedro Curso

Aviso de confidencialidade: conteúdo de propriedade intelectual do Poliedro Educação e suas unidades de negócios. Não deve ser copiado, compartilhado ou reproduzido sem o consentimento e autorização formal do Poliedro.

Conceitos iniciais

- **ANAGÊNESE:** surgimento ou modificação de uma característica ...

- **CLADOGÊNESE:** separação evolutiva de um grupo ancestral...

Aviso de confidencialidade: conteúdo de propriedade intelectual do Poliedro Educação e suas unidades de negócios. Não deve ser copiado, compartilhado ou reproduzido sem o consentimento e autorização formal do Poliedro.

espécie A

espécie B

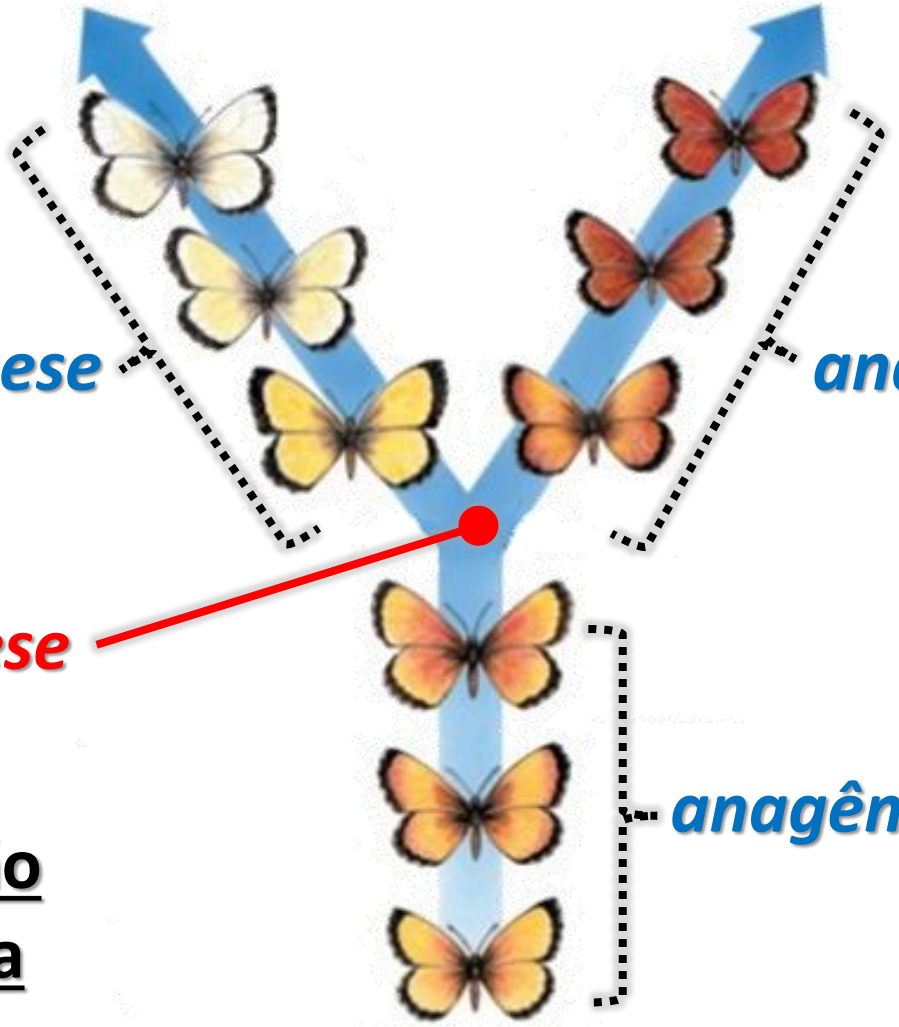

anagênese

anagênese

Mudanças evolutivas de um grupo

cladogênese

Separação evolutiva de um grupo

anagênese

espécie ancestral

Aviso de confidencialidade: conteúdo de propriedade intelectual do Poliedro Educação e suas unidades de negócios. Não deve ser copiado, compartilhado ou reproduzido sem o consentimento e autorização formal do Poliedro.

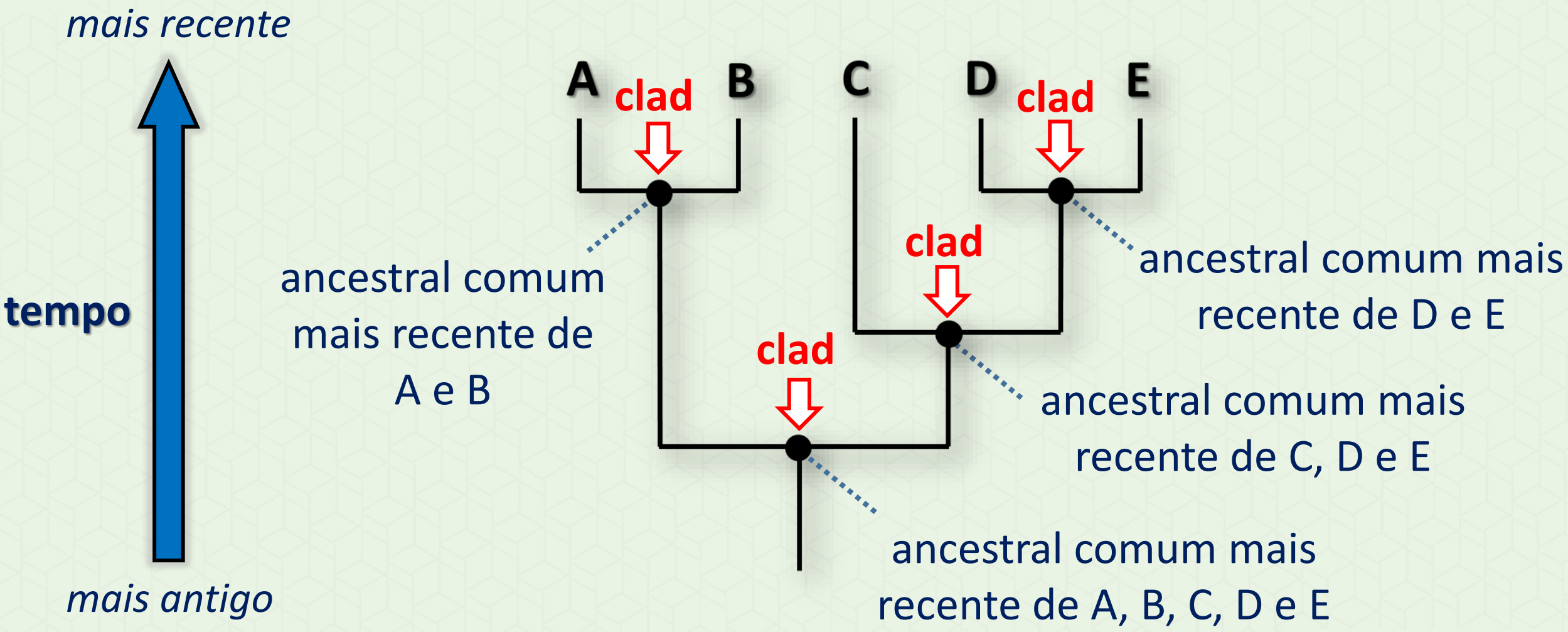

Aviso de confidencialidade: conteúdo de propriedade intelectual do Poliedro Educação e suas unidades de negócios. Não deve ser copiado, compartilhado ou reproduzido sem o consentimento e autorização formal do Poliedro.

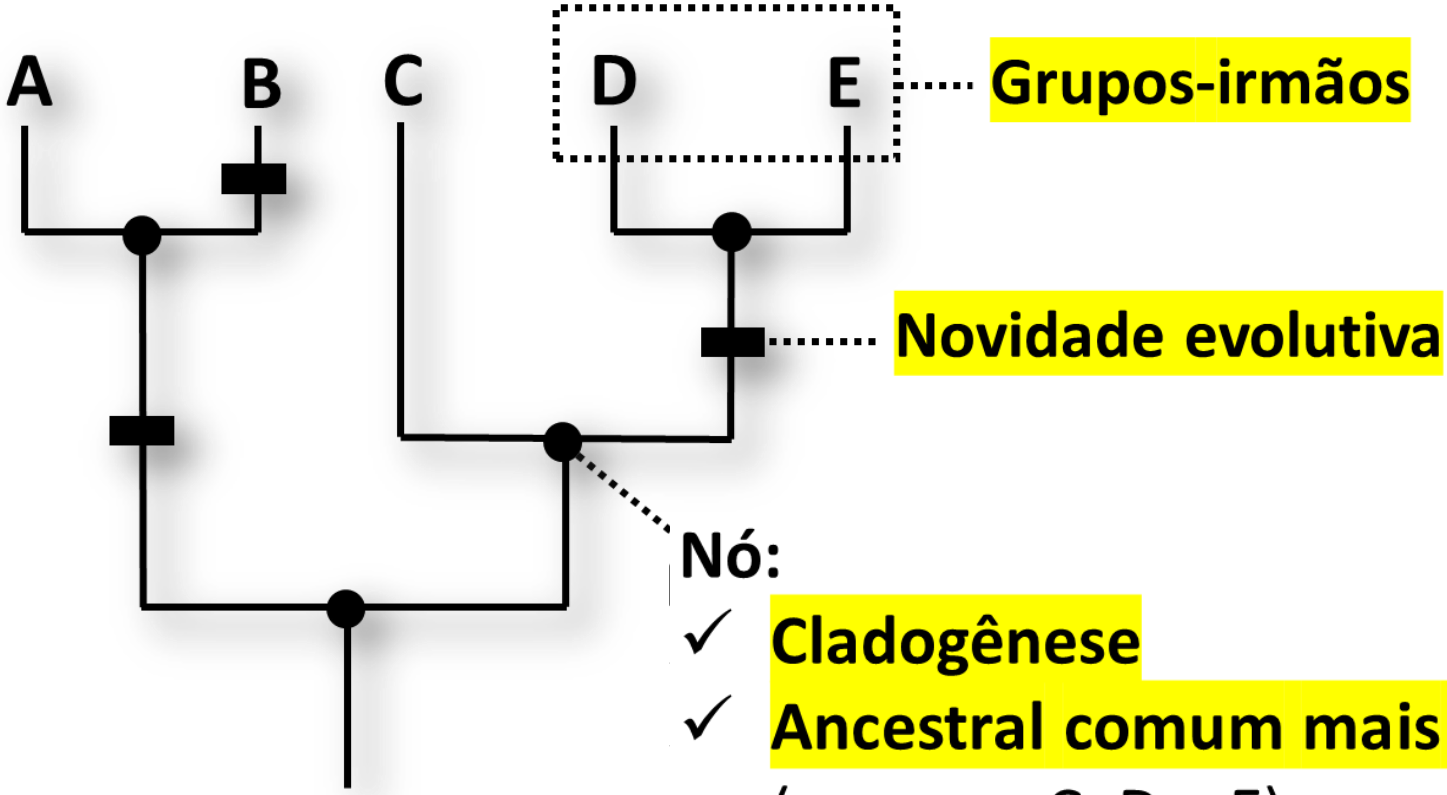

Nó:

- ✓ **Cladogênese**
- ✓ **Ancestral comum mais recente** das linhagens subsequentes (no caso, C, D e E).

Aviso de confidencialidade: conteúdo de propriedade intelectual do Poliedro Educação e suas unidades de negócios. Não deve ser copiado, compartilhado ou reproduzido sem o consentimento e autorização formal do Poliedro.

Ex: evolução dos artrópodes

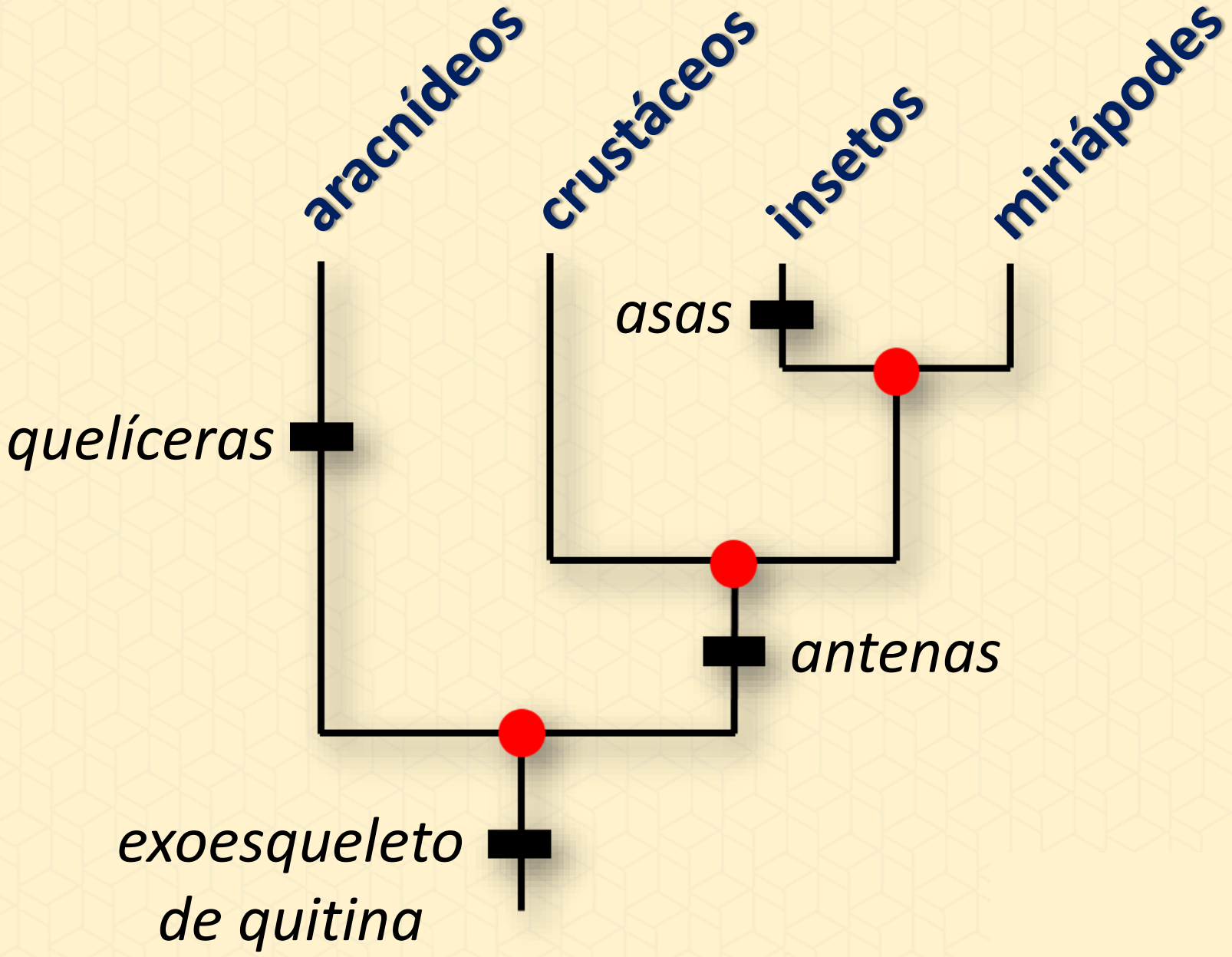

Aviso de confidencialidade: conteúdo de propriedade intelectual do Poliedro Educação e suas unidades de negócios. Não deve ser copiado, compartilhado ou reproduzido sem o consentimento e autorização formal do Poliedro.

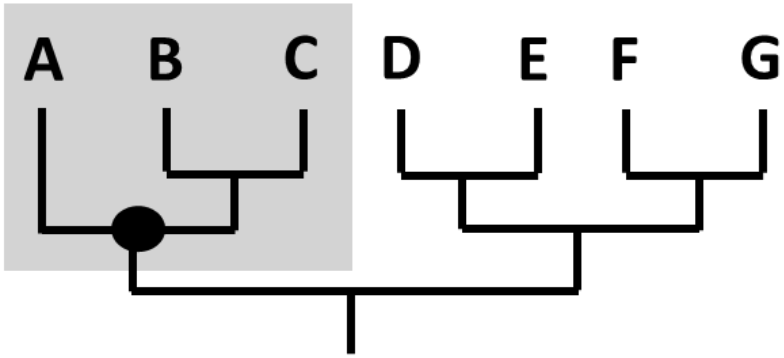

- Grupo MONOFILÉTICO

Inclui um ancestral e todos os seus descendentes. O grupo tem um ancestral comum exclusivo.

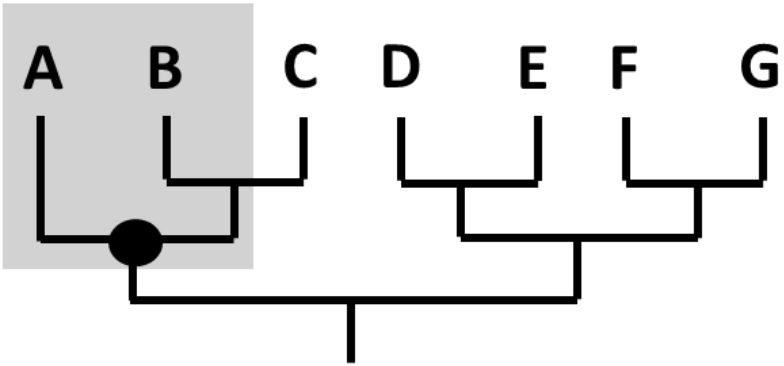

- Grupo PARAFILÉTICO

Inclui um ancestral e alguns dos seus descendentes, mas não todos.

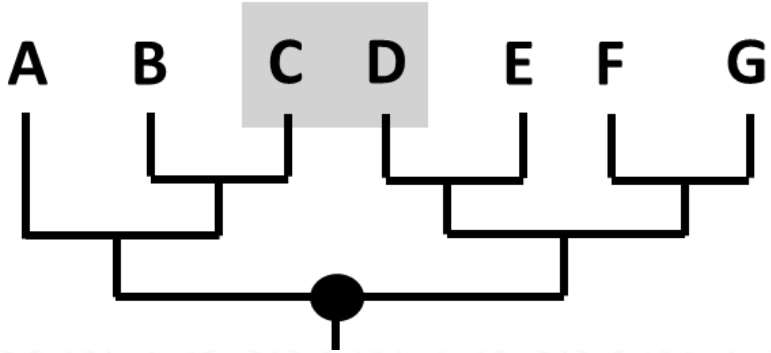

- Grupo POLIFILÉTICO

Não inclui o ancestral mais recente compartilhado pelo grupo. Não reflete proximidade evolutiva.

Aviso de confidencialidade: conteúdo de propriedade intelectual do Poliedro Educação e suas unidades de negócios. Não deve ser copiado, compartilhado ou reproduzido sem o consentimento e autorização formal do Poliedro.

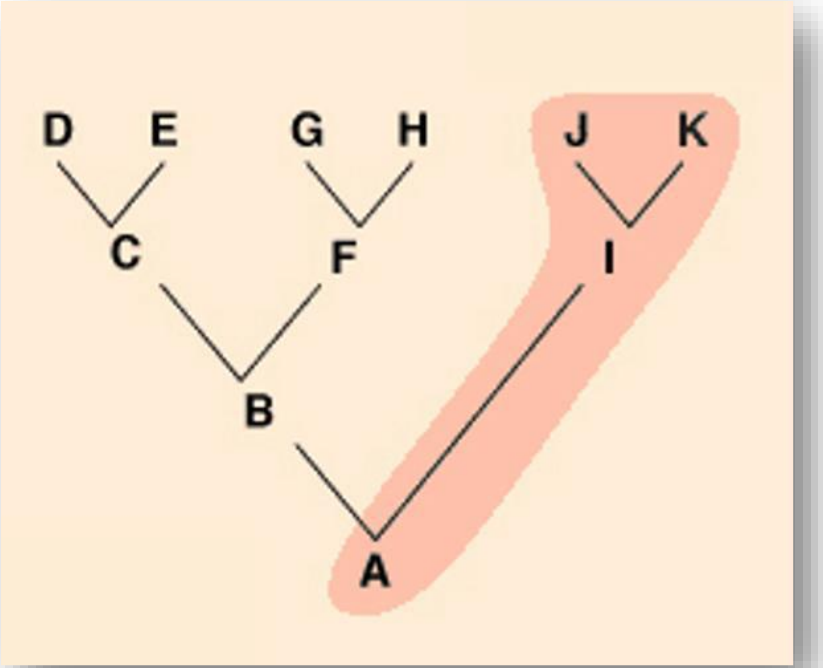

Grupo
parafilético

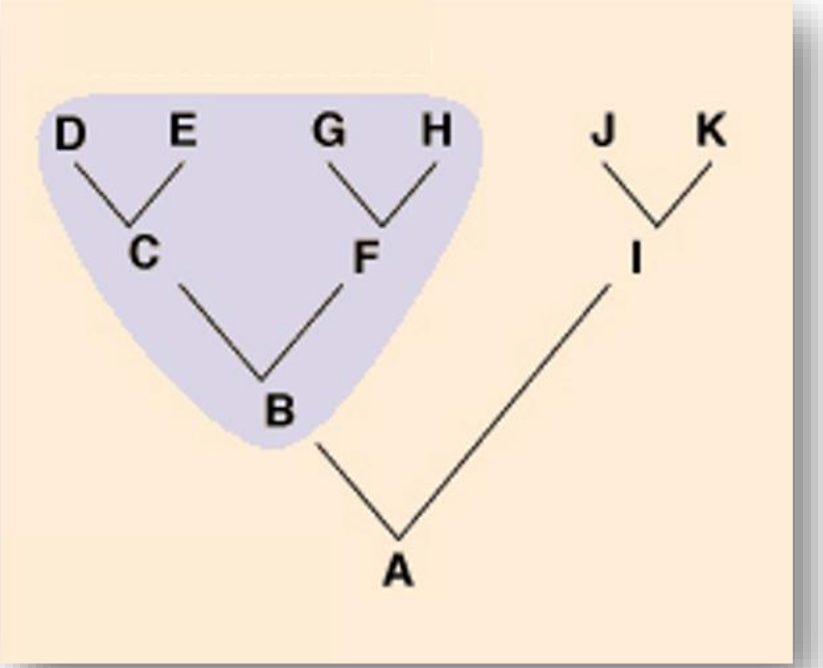

Grupo
monofilético

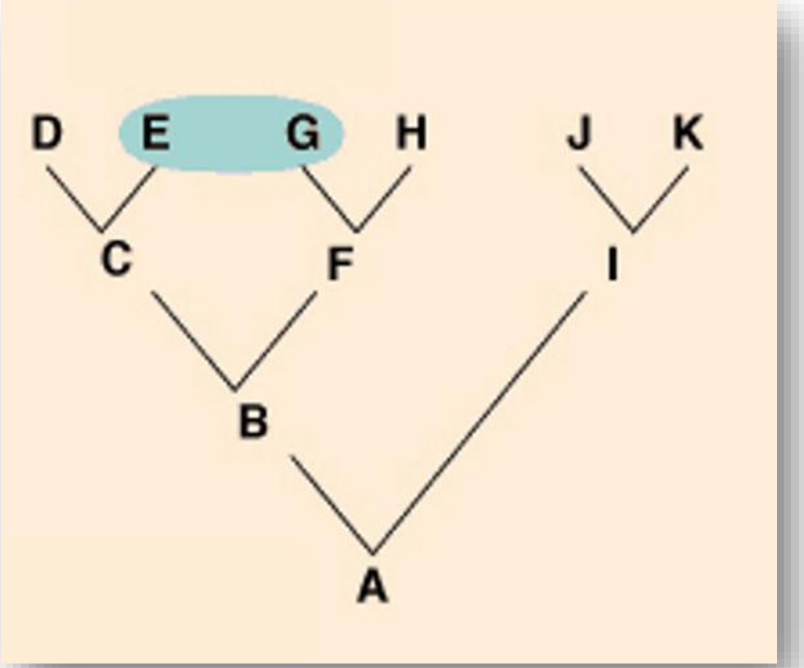

Grupo
polifilético

Aviso de confidencialidade: conteúdo de propriedade intelectual do Poliedro Educação e suas unidades de negócios. Não deve ser copiado, compartilhado ou reproduzido sem o consentimento e autorização formal do Poliedro.

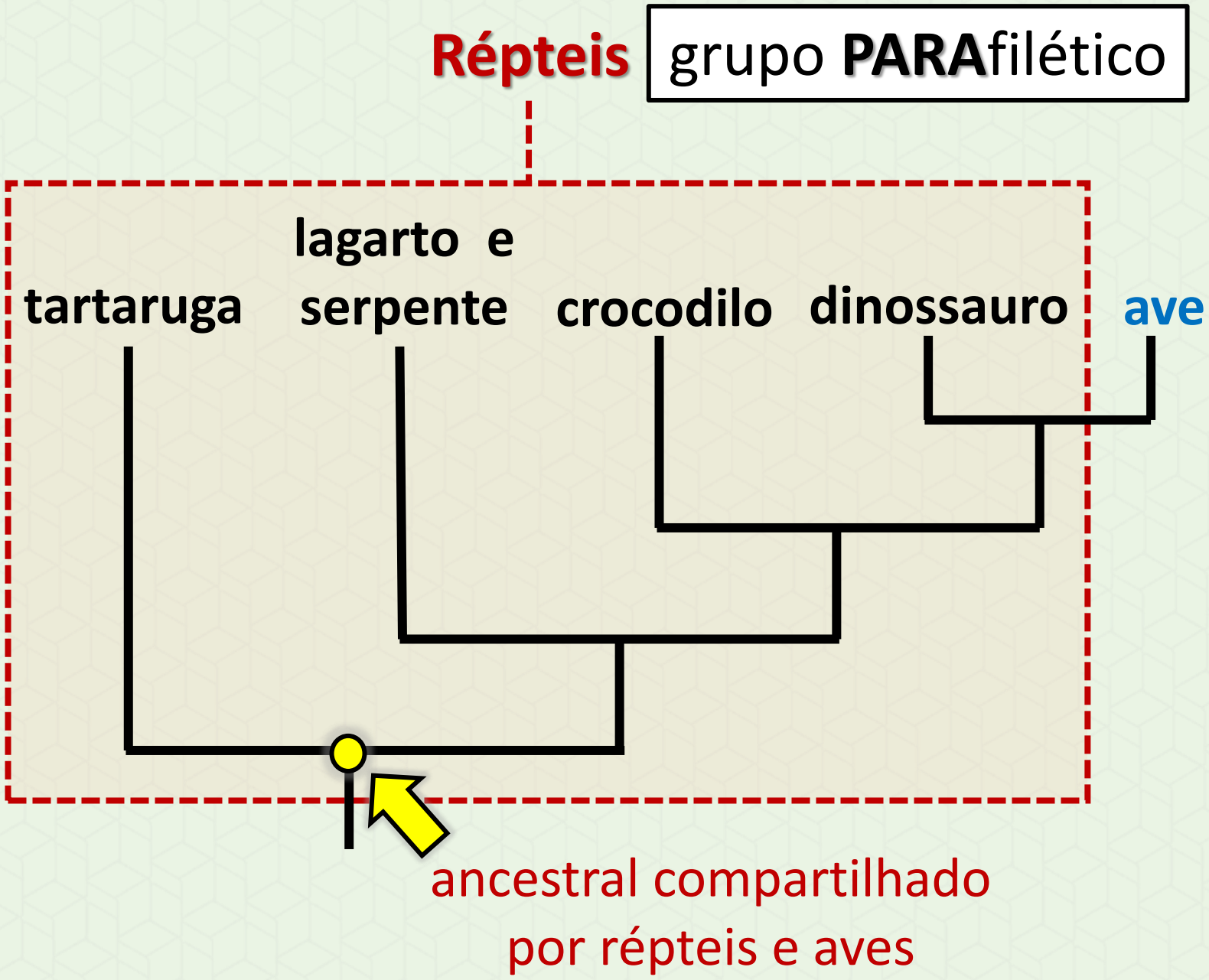

Aviso de confidencialidade: conteúdo de propriedade intelectual do Poliedro Educação e suas unidades de negócios. Não deve ser copiado, compartilhado ou reproduzido sem o consentimento e autorização formal do Poliedro.